KUGELHÄHNE INTEC

112-K, DN15 - DN80, PN40
schwimmende Kugel, weichdichtend

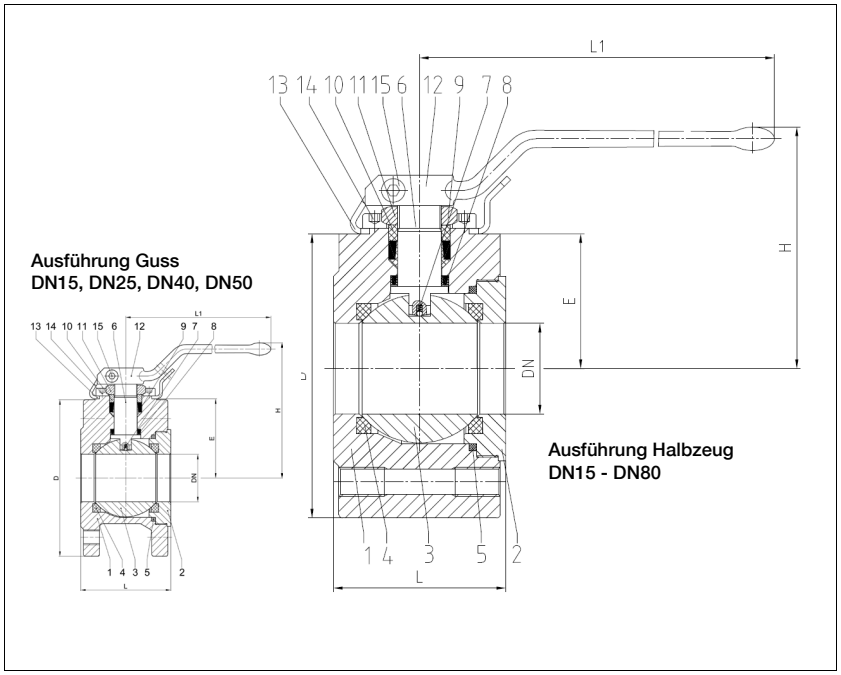

Kompaktkugelhahn mit Flanschen
voller Durchgang
Baulänge EN 558, GR. 107
Anschluss an Flansche nach EN 1092

Ausschreibungstext:
Einteiliger Kugelhahn (erfüllt die Anforderungen der NE 167) mit Anschluss an Flansche nach EN 1092, Baulänge EN 558, GR.107, voller Durchgang, ausblassichere Schaltwelle entsprechend E-S-PI 403, Gehäuse aus rost- und säurebeständigem Feinguss (1.4571/1.4404/1.4408) oder Stahlfeinguss (1.0460/1.0619), Antistatik-Ausführung, ohne Buntmetallteile, ununterbrochene Dichtleiste, Gehäuseteil auf Block gezogen, Gehäusedichtung im Kraftnebenschluss 4-fach gekammert, Kugelsitze 3-fach gekammert, Stopfbuchse Graphit/M-PTFE Keilringsystem angefedert und nachstellbar, Kopfflansch DIN EN ISO 5211, Handhebel abschließbar, zugelassen nach DGRL, TA-Luft konform nach ISO 15848-1 (TA-Luft 2021), Fire-Safe nach DIN EN ISO 10497.

Bezeichnung: INTEC 112-K

Nr.	Bezeichnung	Werkstoff	Werkstoff
1	Gehäuse	1.0460/1.0619	1.4571/1.4404/1.4408
2	Gehäuseteil	1.0460/1.0619	1.4571/1.4404/1.4408
3	Kugel	1.4408	
4	Kugelsitz *	M-PTFE/PTFE-25%Glas/M-PTFE-25%Kohle	
6	Schaltwelle	1.4462	
7	Antistatik	1.4401/1.4571/1.4404	
8	Primärdichtung	M-PTFE-25%Glas/Graphit	
10	Lager	PEEK	
11	Sechskantmutter selbstsichernd	A2/1.4301	
12	Handhebel	1.4408/1.4308/1.4301	
13	Handhebelanschlag	1.4301	
14	Innensechskantschraube	A2-70	
15	Innensechskantschraube	A2-70	

Ausführung		Fire-Safe (FS)	Standard (STD)
5	Gehäusedichtung	PTFE-Graphit	PTFE
9	Sekundärdichtung	--	M-PTFE-leitf./Graphit
	Fire-Safe-Dichtring	Graphit	--
	Druckring	1.4571/1.4404	--
	Gleitscheibe	PEEK	--

* Für Einsätze in trockenen Gasen wird PTFE-25%Glas empfohlen.

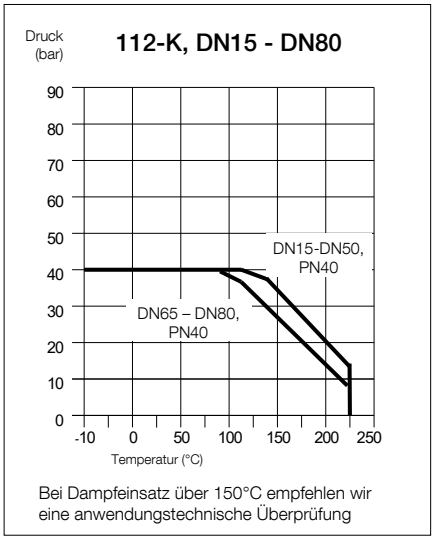

Bei Dampfeinsatz über 150°C empfehlen wir eine anwendungstechnische Überprüfung

Bestellbeispiel:
INTEC 112-K, DN50, PN40, 1.0460, Fire-Safe

Dimensionen

DN mm	PN	Baumaße (mm) H	L1	L	D	E	Aufbau ISO	Drehm. Nm**	Gewicht kg ca. Halbzeug	Guss
15	40	95	160	50	95	39,5	F05	12	2,8	1,9
20	40	105	160	50	105	46,0	F05	16	3,3	--
25	40	114	180	60	115	49,5	F05	28	4,8	4,1
32	40	130	180	65	140	59,0	F05	46	7,6	--
40	40	135	300	80	150	76,0	F07	54	10,5	6,8
50	40	143	300	95	165	83,5	F07	80	14,8	9,1
65	40	155	300	110	185	94,0	F07	143	20,7	--
80	40	197	500	145	200	102,5	F10	195	30,6	--

** Notwendiges Drehmoment gemessen mit aufbereitetem Wasser bei Δ P = PN und Raumtemperatur.

Technische Änderungen vorbehalten. BASF 03/2026

KLINGER SCHÖNEBERG GmbH | Heidelberger Straße 3 | DE-76676 Graben-Neudorf
Tel +49-7255-7117-0 | www.klinger-schoeneberg.de | sales@klinger-schoeneberg.de